remeha

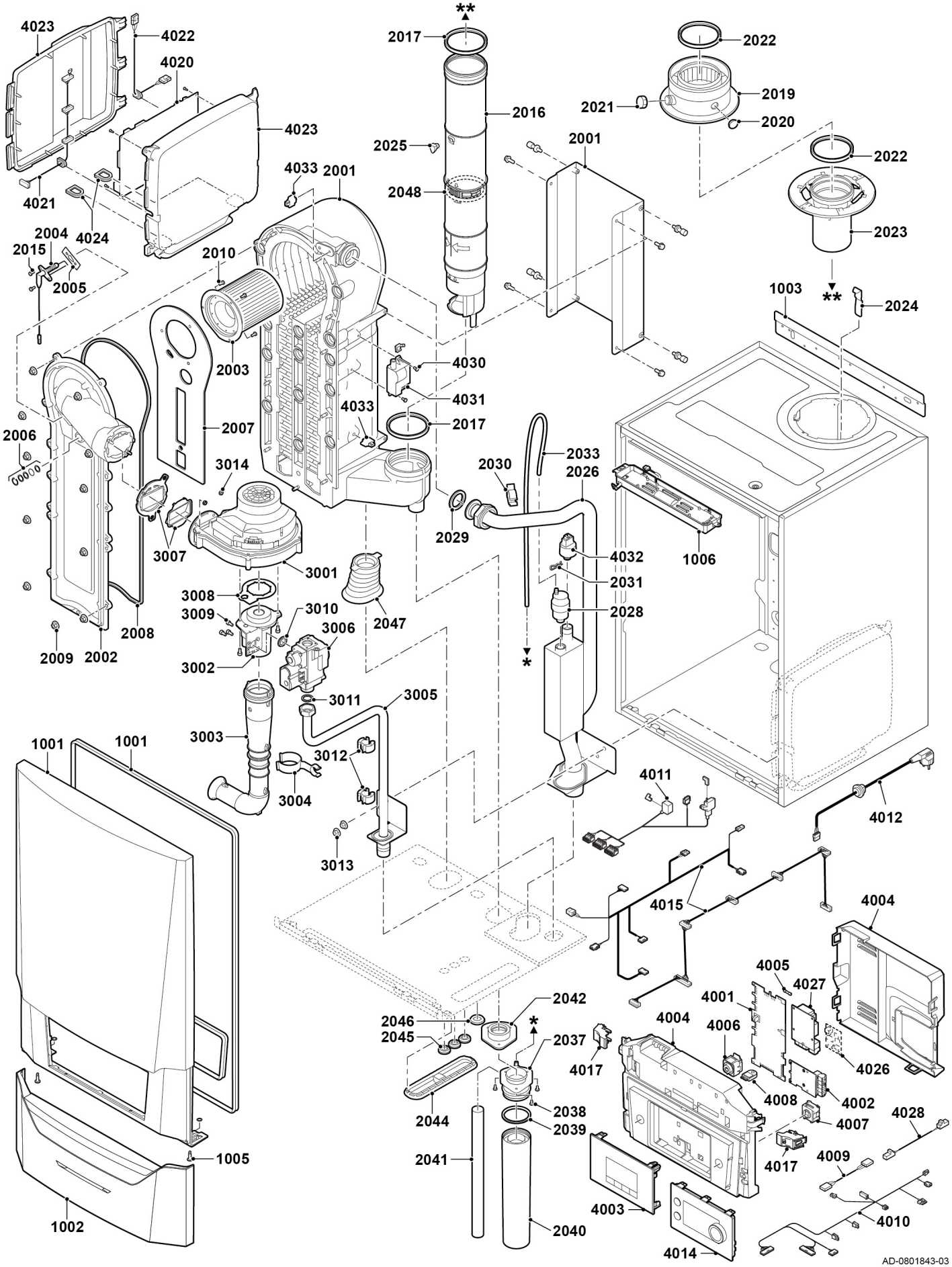
4023
4022
4020
4023
4021
4024
2004
2015
2005
2010
2003
2007
2006
3014
3007
3001
3008
3009
3010
3006
2008
2009
2002
3002
3011
3005
3003
3012
3004
3013
1001
1001
1005
1002
2017
2016
2025
2048
4033
2001
4030
4031
4033
2017
2033
2030
2026
2029
4032
2031
2028
2047
2022
2019
2021
2020
2001
2022
2023
1003
2024
1006
4011
4012
4015
4004
4005
4027
4001
4006
4004
4026
4008
4002
4007
4028
4017
4009
4010
4014
4003
2040
2041
2044
2038
2039
2046
2045
2042
2037
4017
AD-0801843-03

remeha

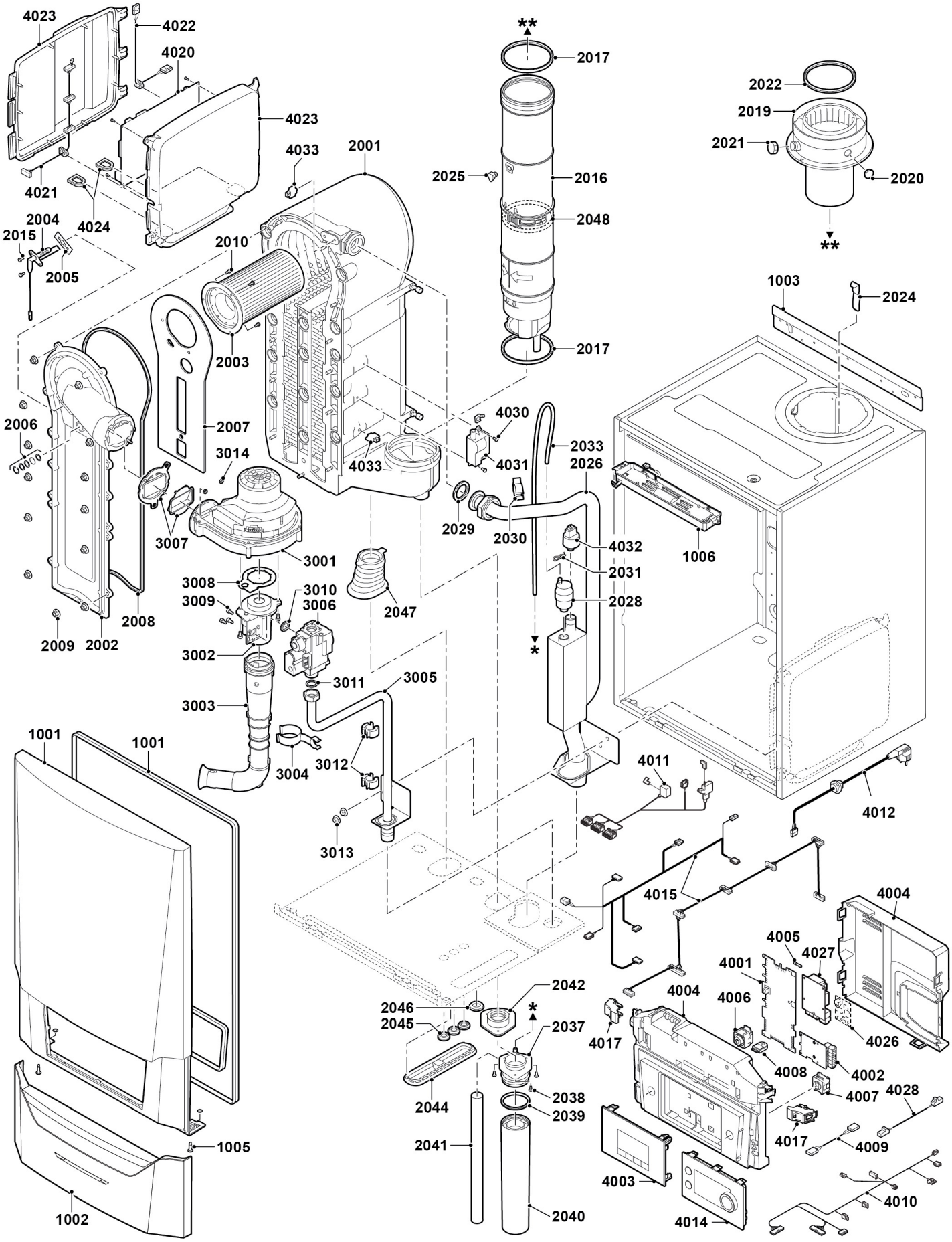
4023
4022
4020
4023
4021
4024
4033
2001
2004
2015
2005
2010
2003
2006
2007
3014
3007
3001
3008
3009
3010
3006
2008
2009
2002
3002
3003
3011
3005
3004
3012
3013
1001
1001
1005
1002
2017
2025
2016
2048
2017
2022
2019
2021
2020
1003
2024
4030
4031
4033
2033
2026
2029
2030
4032
2031
2028
1006
2047
4011
4012
4015
4004
4005
4027
4001
4006
4004
4017
4026
4008
4002
4007
4028
4017
4009
4003
4014
4010
2042
2046
2045
2037
2044
2038
2039
2041
2040
AD-0801850-03

remeha

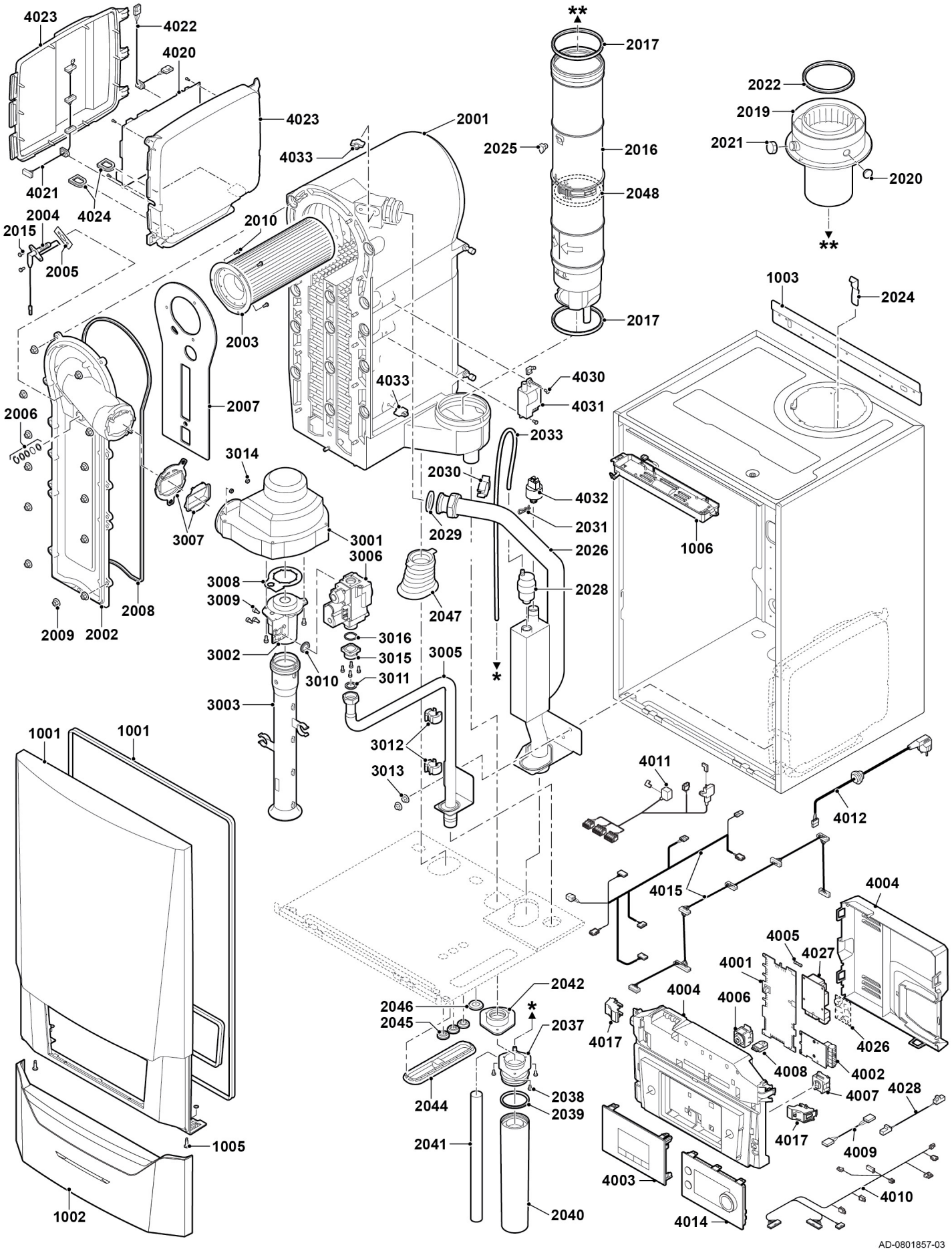
4023
4022
4020
4023
4021
4024
2004
2015
2005
2010
2003
2007
2006
2008
2009
2002
3014
3007
3001
3006
3008
3009
3002
3010
3003
3016
3015
3011
3005
3012
3013
2001
4033
2025
2017
2016
2048
2017
2022
2019
2021
2020
1003
2024
4030
4031
2033
2030
4032
2031
2029
2026
2028
2047
1006
1001
1001
1005
1002
4011
4012
4015
4004
4005
4027
4001
4006
4004
4017
4008
4026
4002
4007
4028
4017
4009
4010
4003
4014
2042
2046
2045
2037
2044
2038
2039
2041
2040
AD-0801857-03

remeha

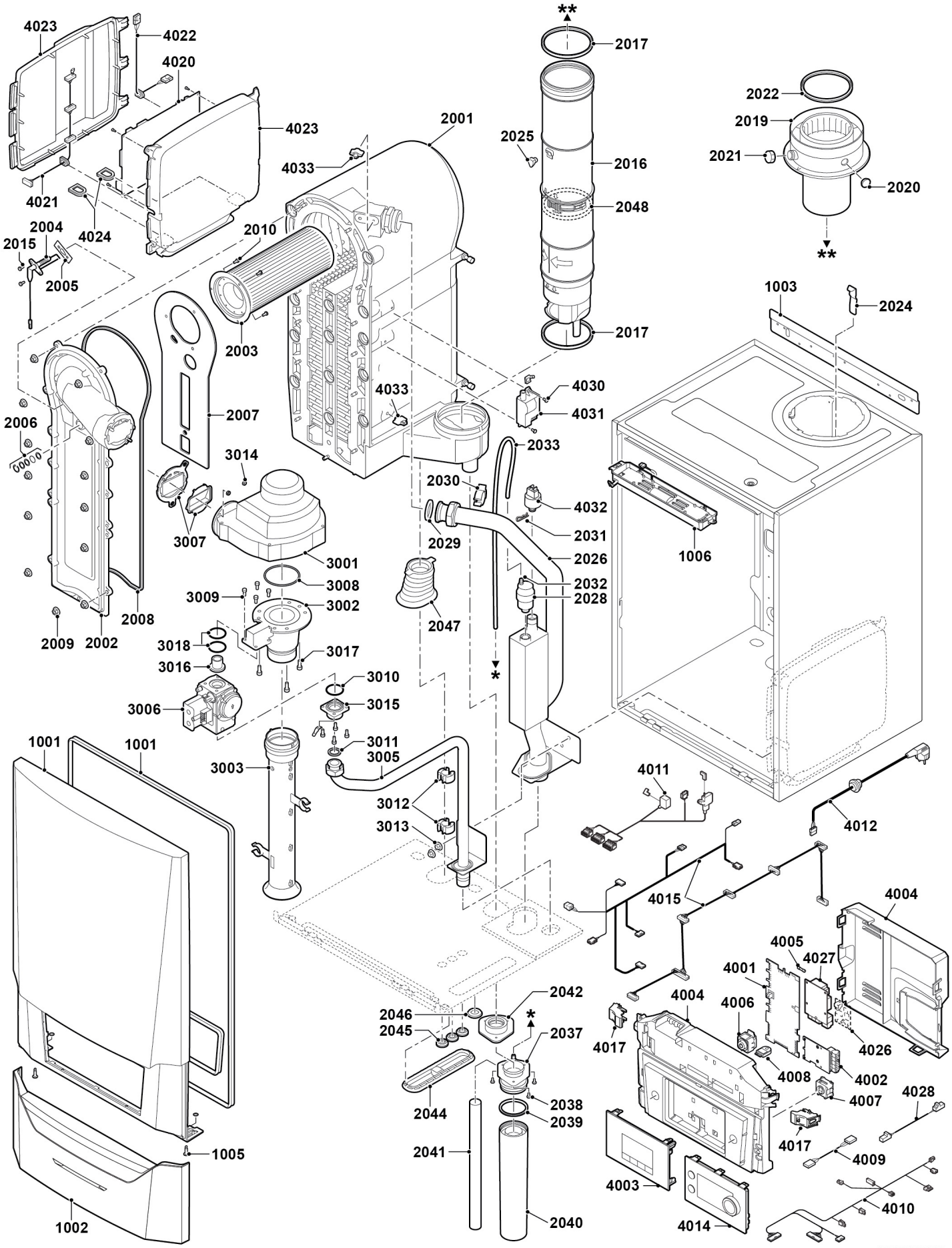
4023
4022
4020
4023
4021
4024
2004
2015
2005
2010
2003
2007
2006
2008
2009
2002
3014
3007
3001
3008
3009
3002
3018
3017
3016
3006
3010
3015
3011
3005
3003
3012
3013
1001
1001
1005
1002
2001
4033
4033
2025
2017
2016
2048
2017
2022
2019
2021
2020
1003
2024
4030
4031
2033
2030
4032
2031
2029
2026
2032
2028
2047
1006
4011
4012
4015
4004
4005
4027
4001
4004
4006
4017
4026
4008
4002
4007
4028
4017
4009
4003
4010
4014
2042
2046
2045
2037
2044
2038
2039
2041
2040
AD-0801864-03